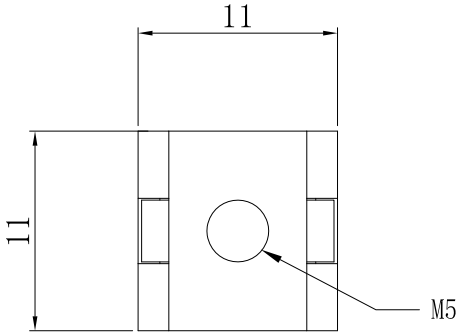

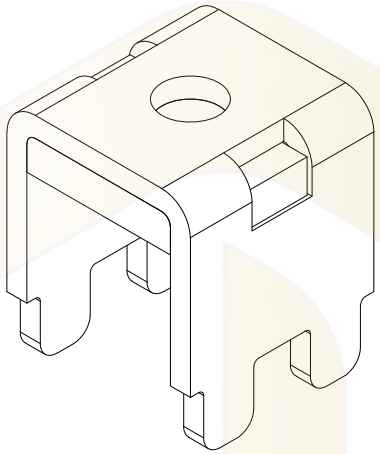

NOTES:
备注

1. Brass or purple copper, Bright tin-plating
   黄铜或紫铜，镀亮锡
2. Wire screw hole M5
   压线螺孔M5
3. Current Rating: 70A
   额定电流:70A
4. There shall be no defects such as pin deformation and burrs.
   不得有脚变形，毛刺等缺陷
5. Unmarked dimensions refer to tolerances
   未标注的尺寸参考公差

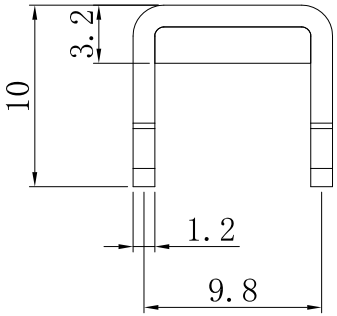

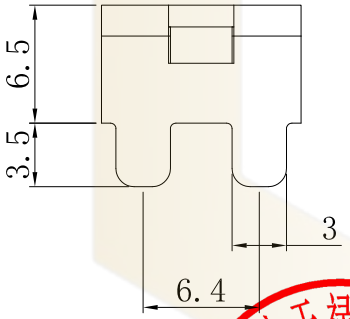

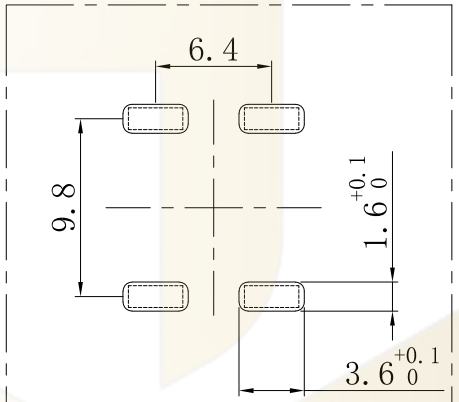

PCB 参考安装方式

Ordering Information

HC - * ** * * - **** - * *** * - 07

- **Type**: I=Pull Teeth (抽牙); RV=Rivet Nut (铆螺母); RG=Rivet Gasker (铆垫片)
- **Thickness**: 08=0.8mm, 10=1.0mm, 12=1.2mm, 15=1.5mm, 20=2.0mm, 25=2.5mm, 30=3.0mm, 32=3.2mm
- **Screw Thread**: 3=M3 (螺牙), 4=M4 (螺牙), 5=M5 (螺牙), 6=M6 (螺牙)
- **Welding Feet**: (焊脚) 2=2个, 4=4个, 6=6个, 8=8个, ...
- **Series**: 0808=8x8mm, 1620=16x20mm, ...
- I=DIP, S=SMT, FD=Flag Dip
- **Product No.** 产品序号
- **Material**: 默认=Copper (黄铜); RC=Red Copper (紫铜)

深圳市华灿天禄电子有限公司
工程专用章

序号 No.	变更内容 MODIFY CONTENT	日 期 MODIFY DATE
1	初版发行	

GENERL TOLERANCE	
DIM	TOL
5 or more	±0.35
2~5	±0.25
0~2	±0.15
Angle	±3.0°

制 图 DRAWING	07
审 核 CHECK	
批 准 APPROVAL	
比 例 SCALE	
投 影 Projection	

深圳市华灿天禄电子有限公司
ShenzhenhuacantianluELECTRONICS CO.,LTD

产品名称 TITLE	PCB 焊接端子 厚度1.2 插板 铆垫片 M5 4焊脚 11x11x10mm	版 本 REV.	A
产品料号 PART NO.	HC-RG1254-1111-D516-07	单 位 UNITS	mm
材 料 MATERIAL		页 次 SHEET	1/1